Chasis Cabina Arocs

AROCS 4848 K 8X4/4 4500 RET HD

PESO	
Peso eje delantero:	(1) 3.760 kg; (2) 4.235 kg
Peso eje trasero:	(1) 1.960 kg; (2) 2.030 kg
Tara:	11.985 kg
Capacidad eje delantero	(1) 9.000 Kg. ; (2) 9.000 Kg.
Capacidad tandem trasero	36.000 Kg.
Carga útil	42.015 kg
Peso bruto vehicular	54.000 kg / 58.000 kg (*)
Peso bruto vehicular combinado	120.000 Kg.

(*) PBV según operación y/o faena

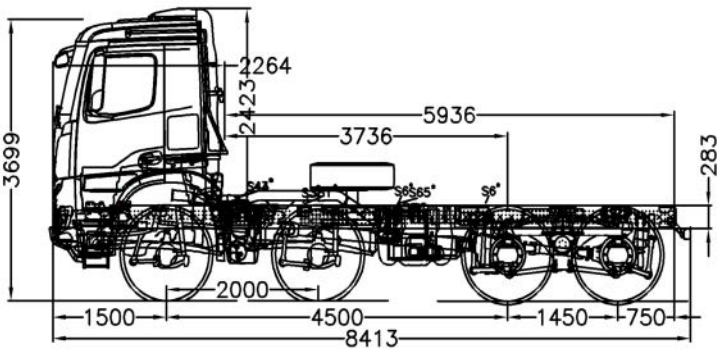

Chasis Cabina Arocs

AROCS 4848 K 8X4/4 4500 RET HD

INFORMACIÓN TÉCNICA

VEHÍCULO	
Tipo de vehículo	Chasis Cabina
Tracción	8X4/4
Distancia entre ejes	4.500 mm

MOTORIZACIÓN	
Motor	OM 460, 6L, 12,8 L, 350 kW (476 CV) 2.300 Nm
Nivel de emisiones	Euro V
Potencia de motor	350 kW / 476 CV
Cilindrada	12.809 cc
Torque	2.300 Nm a 1.117 RPM
Freno de motor	Top Brake + obstrucción de gases + Retardador 700 kW (952HP)
Sistema eléctrico	24 V

TRANSMISIÓN	
Modelo	Cambio G 340-12/12,793-0,78
Tipo de transmisión	Automatizada PowerShift 3
Relación de eje trasero	I = 6,000
Embrague	Bidisco

OTROS	
Cabina	M
Neumáticos	325/95 R 24
Llantas	8.50-24
Depósito de combustible izq.	400 L
Depósito de AdBlue	25 L
Tipo de frenos	Tambor en eje delantero y trasero
Sistema de frenos	ABS desconectable

EQUIPAMIENTO Y SEGURIDAD	
Aire acondicionado	Si
Tempomat	Si

Curva de motor: OM 460 LA (350 kW)

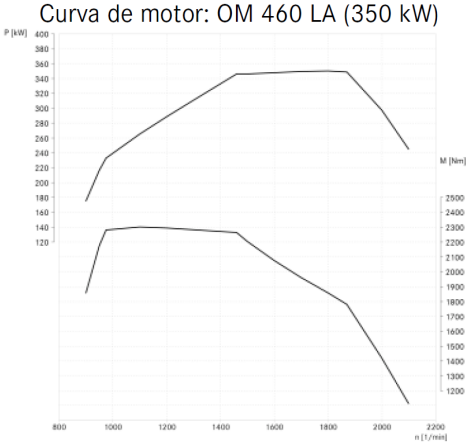

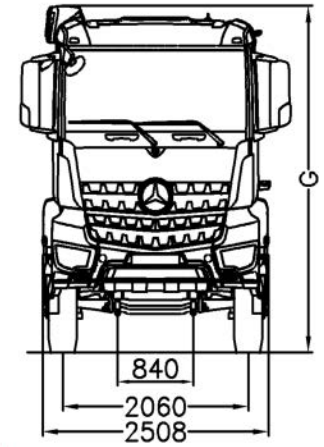

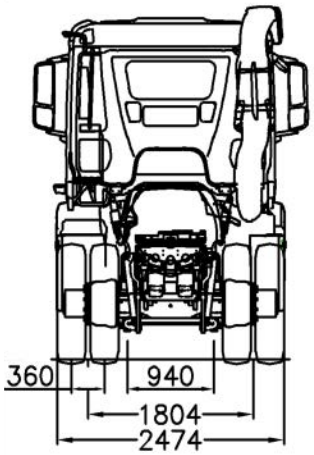

Santiago: Pajaritos [Casa Matriz] | Quilicura | San Bernardo | Vicuña Mackenna | La Dehesa | Cantagallo
Regiones: Arica | Iquique | Antofagasta | Calama | Copiapó | La Serena | Viña del Mar | Placilla | Rancagua | Curicó | Linares
Talca | Chillán | Los Angeles | Temuco | Valdivia | Osorno | Llanquihue | Puerto Montt | Castro | Coyhaique | Punta Arenas

Kaufmann se reserva el derecho de modificar las especificaciones de sus productos sin previo aviso.
Fotografías son referenciales y pueden incluir opcionales.