CITAN 111 CDI - 3.8 [m³] Extralarga

KAUFMANN

CITAN | 111 | CDI | 4X2 | EURO5 | 3,8 M3

CITAN Un titán en la Ciudad.

El transporte urbano necesita de dimensiones compactas con un amplio compartimento de carga que se adapten a la perfección a los diversos desafíos que supone la conducción en ciudad. Mercedes-Benz ha desarrollado un titán, preparado para el trabajo duro con un rendimiento inigualable.

RESUMEN

Tipo de vehículo:	FURGÓN 3,8 [m3]	
Licencia:	B	

MOTOR

Modelo:	OM 607	
Combustible:	Diesel	
Cilindrada:	1,461	[lts]
Potencia:	110 / 3800	[CV]/[RPM]
Torque:	240 / 1200-2500	[Nm]/[RPM]
Sistema de inyección:	Common Rail Direct Inyection (CDI)	
Capacidad estanque:	60	[lts]

CAJA DE CAMBIOS

Modelo:	GK6
Tracción:	4X2
Marchas:	1:3,73/ 2:1,95/ 3:1,32/ 4:0,98/ 5:0,76/6:0,64/ R:3,69
Embrague	Monodisco Seco
Tipo transmisión:	Manual

PESOS

P.B.V.:	2200	[kg]
Peso veh. Vacío:	1400	[kg]
Peso Burto Combinado:	3250	[kg]
Carga útil:	800	[kg]
Peso 1er/2do eje:	500/800	[kg]/[kg]
Carga 1er/2do eje:	225/740	[kg]/[kg]

SISTEMA ELÉCTRICO

Alternador:	14V / 150A
Batería:	12V 60Ah
Tensión Consumidores:	12V

CHASIS

Dirección:	Asistida electrónicamente
Norma de Emisiones:	EURO5
Frenos Delanteros/Traseros:	Discos/Discos
Neumáticos:	195/65R15
Suspensión delantera:	Suspensión independiente, conjunto telescópico McPherson con brazo rectangular inferior y estabilizador,
Suspensión trasera:	Eje trasero rígido, eje trasero de brazos combinados con muelles helicoidales y estabilizador,

EQUIPAMIENTO Y SEGURIDAD

Alzavidrios	:	eléctricos
Aire Acondicionac	:	de fábrica

ESP9i ADAPTATIVO [Sistema de Estabilizado]
ABS [Frenos antibloqueo]
ASR [Control de Tracción]
BAS [Servofreno de emergencia hidráulico]
EBV [Distribución electrónica de la fuerza de frenado]
LUCES DE FRENO ADAPTATIVAS
DOBLE AIRBAG
CIERRE CENTRALIZADO
SEPARADOR DE CABINA

Mercedes-Benz Small Size L3H1

Diámetro de giro aprox. [m]	:	12,4
Altura total GH sin carga, aprox. [mm]	:	1823
Altura del plano de carga H sin carga, aprox. [mm]	:	704
Anchura de carga útil BR entro los pasarruedas [mm]	:	1219

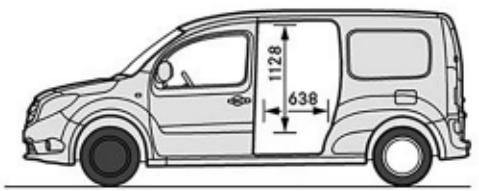

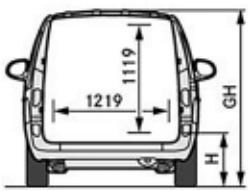

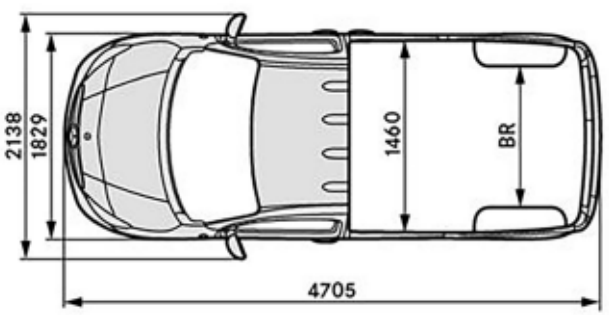

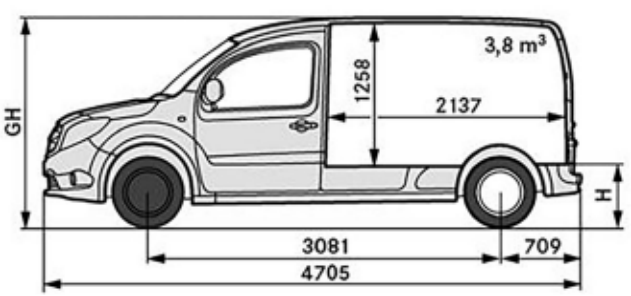

SANTIAGO: Pajaritos [Casa Matriz] | Quilicura | San Bernardo | Vicuña Mackenna | La Dehesa | Cantagallo
REGIONES: Arica | Iquique | Antofagasta | Calama | Copiapó | La Serena | Viña del Mar | Placilla | Rancagua | Curicó | Linares | Talca | Chillán | Los Angeles | Temuco | Valdivia | Osorno | Llanquihue | Puerto Montt | Castro | Coyhaique | Punta Arenas

Nota: Kaufmann se reserva el derecho de modificar las especificaciones de sus productos sin previo aviso. Fotografías son referenciales y pueden incluir opcionales. © 2018 - Comercial Kaufmann / Kaufmann S.A. - Todos los derechos reservados